Ersatzteilheft

Einscheibenmaschine

JU 17 S

230V/50Hz

JUMA | Reinigungstechnik GmbH

Am Riedweg 15 D 88682 Salem

Telefon +49(0)7553.82740-0
Telefax +49(0)7553.82740-40

info@juma-reinigungstechnik.de
www.juma-reinigungstechnik.de

CE

JUMA Reinigungstechnik GmbH

Am Riedweg 15
88682 Salem

Germany

CE

Stand: 24.02.2023

Änderungen vorbehalten

Zusätzliche Dimensionsangaben dienen der Information und unterliegen keiner bindenden Pflege.

Dieses Ersatzteilheft ist nur für JUMA Reinigungstechnik - eigenes oder von JUMA Reinigungstechnik - qualifiziertes Servicepersonal bestimmt!

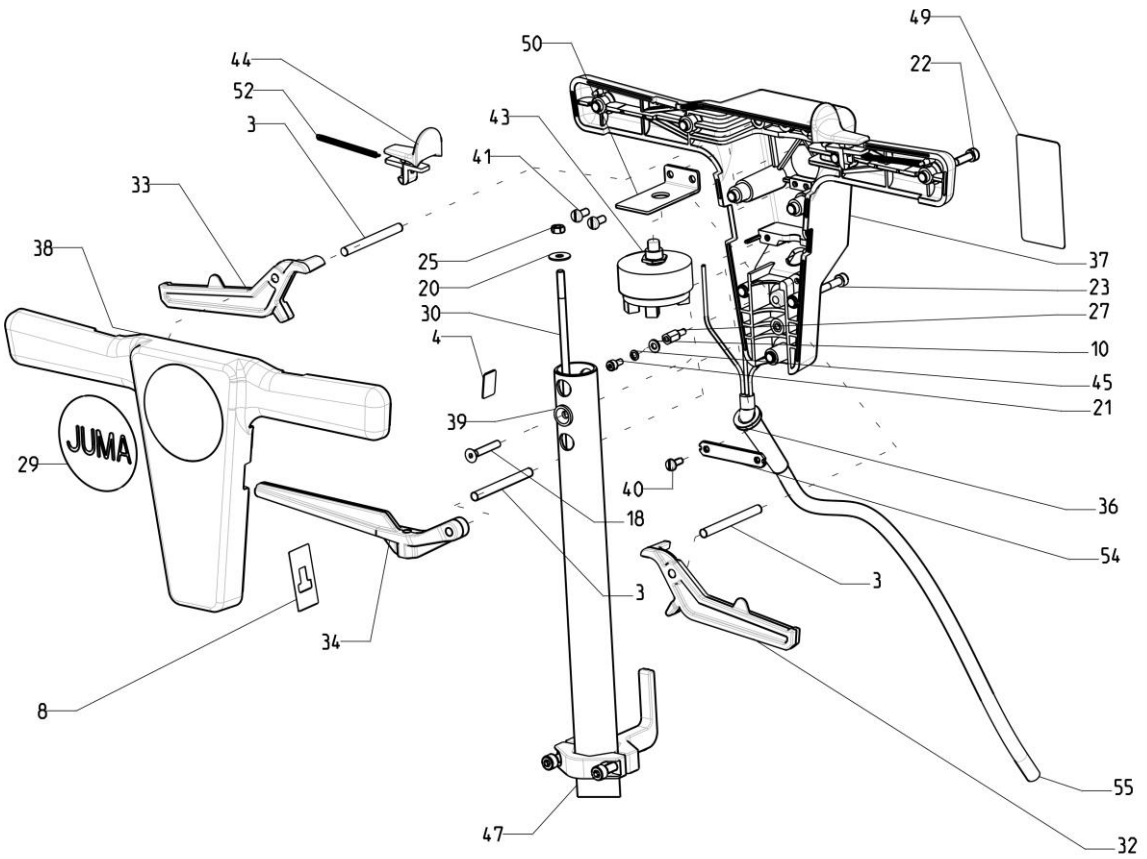
49
22
50
44
52
3
43
41
33
38
25
20
30
4
37
23
27
10
45
21
39
29
JUMA
40
18
36
54
3
3
34
8
55
47
32

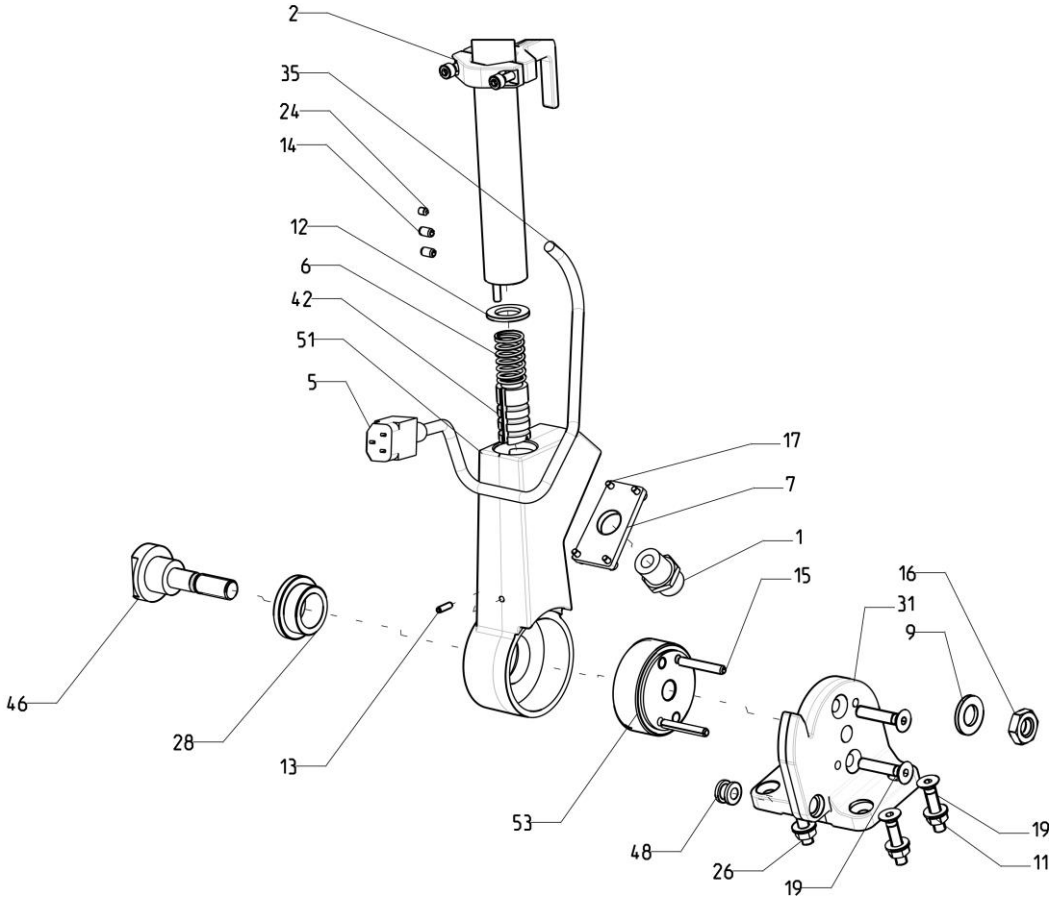
2
35
24
14
12
6
42
51
5
17
7
1
15
16
31
9
46
28
13
53
48
26
19
19
11

Pos.	Artikel	Stück		Bezeichnung
1	71069	1		Skintop
2	71163	2		Kabelhalter kpl.
3	71085	3	DIN 6325 M6x60	Zylinderstift ungehärtet
4	71121	1		Blindblech Wassermenge
5	71150	1		Kabel Gerätedose
6	71049	1		Druckfeder Griffverstellung
7	71068	1		Deckel Winkel beweglich
8	71090	1		Dichtung Hebel Verstellung
9	71166	1	DIN 125 15	Scheibe
10	60562	1	DIN 125 4,3	Scheibe
11	25905	4	DIN 125 8,4	Scheibe
12	71041	1	DIN 1440 18	Scheibe
13	71153	1	DIN 1481 M4x14	Spannstift
14	71184	2	DIN 1481 M6x10	Spannstift
15	53934	2	DIN 1481 M6x40	Spannstift
16	71096	1	DIN 439 14	Sechskantmutter
17	71122	4	DIN 7984 M4x10	Zylinderschraube
18	71164	2	DIN 7991 M5x30	Senkschraube
19	71107	6	DIN 7991 M8x40	Senkschraube
20	54117	1	DIN 9021 5,3	Scheibe
21	53231	1	DIN 912 M 4x8	Zylinderschraube
22	71167	4	DIN 912 M 5x16	Zylinderschraube
23	71123	5	DIN 912 M 5x30	Zylinderschraube
24	71185	1	DIN 914 M 5x6	Gewindestift
25	20310	1	DIN 985 M 5	Sechskantmutter
26	60145	4	DIN 985 M 8	Sechskantmutter
27	71158	1	M4x10	Distanzbolzen selbstschneidend
28	71033	1		Einpressbuchse
29	71118	1		Etikett Ø 70
30	71062	1		Gewindestange Mitnehmer lang
31	71025	1		Halter Winkel fest
32	71076	1		Hebel links
33	71077	1		Hebel rechts
34	71078	1		Hebel Verstellung
35	71145	1		Kabel Motoranschluss
36	71093	1		Knickschutztülle
37	71073	1		Kopf Oberteil JU17
38	71074	1		Kopf Unterteil JU17
39	71097	1		Niederhalter Rohr
40	71112	2	KA40x10	PT-Schraube
41	71113	2	KA50x10	PT-Schraube
42	71031	1		Riegelelement Stirnrad
43	71148	1		Schalter Marquardt S
44	71075	2		Schieber Freigabe
45	54195	1	D 4	Schnorr-Sicherungsscheibe
46	71028	1		Schraube Drehgelenk
47	71070	1		Stange
48	71036	1		Tülle für Kabel
49	71190	1		Typenschild Kopf
50	71142	1		Winkel Schalter S
51	71026	1		Winkel beweglich
52	71086	2		Zugfeder
53	71030	1		Zahnrad-Halter fest
54	71089	1		Zugentlastung Kabel
55	71143	1		Zuleitung JU17

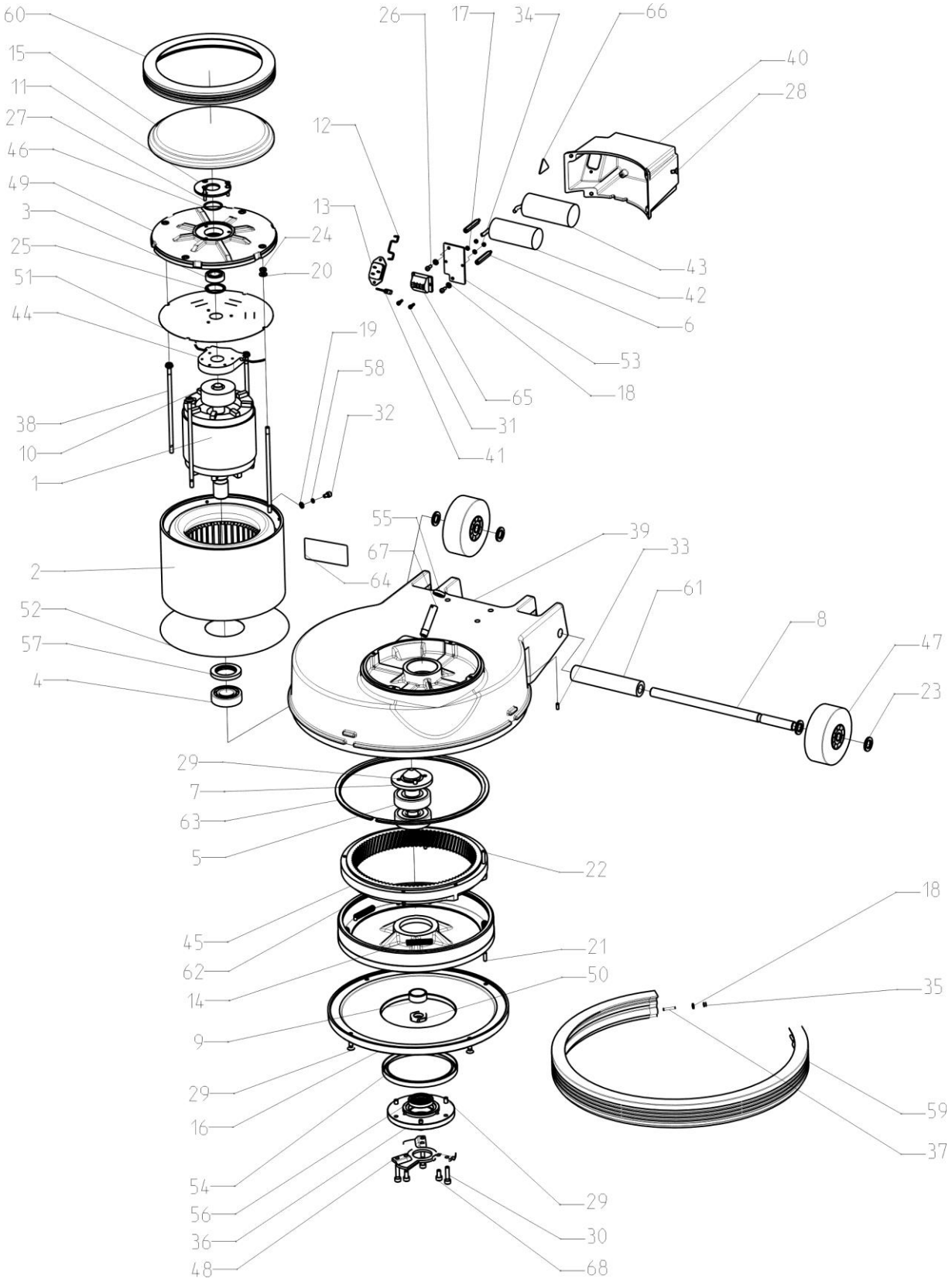
60
15
11
27
46
49
3
25
51
44
38
10
1
2
52
57
4
26
17
34
66
40
28
12
13
24
20
43
42
6
53
18
65
31
41
19
58
32
55
67
64
39
33
61
8
47
23
29
7
63
5
22
45
62
14
9
21
50
29
16
54
56
36
48
29
30
68
18
35
59
37

Pos.	Artikel	Stk		Bezeichnung
1	71134	1		Rotor kpl.
2	71133	1		Stator kpl.
3	71050	1	6002-2RS	Rillenkugellager Lager Motorwelle
4	71034	1	6205-2ZR	Rillenkugellager Lager motorseitig
5	71211	2	7305.B	Schrägkugellager
6	71169	2		Abstandsbolzen
7	71029	1		Achse-Aufnahmedorn
8	71146	1		Achse Räder
9	71039	1	25x30x12,5	Anlaufring
10	71072	1		Drehzahlbetätiger
11	71082	1		Blech Drehzahlschalter
12	71151	1		Sicherheitsbügel
13	71152	1		Einbau-Gerätestecker
14	71046	6		Druckfeder
15	71053	1		Deckel Motordeckel
16	71023	1		Abdeckung unten
17	71160	2	DIN 125 3,2	Scheibe
18	60562	4	DIN 125 4,3	Scheibe
19	22941	1	DIN 125 5,3	Scheibe
20	22817	4	DIN 125 6,4	Scheibe
21	71045	8	DIN 1481 5x16	Spannstift
22	71044	6	DIN 1481 5x26	Spannstift
23	71159	4	DIN 433 15	Scheibe
24	53935	4	DIN 439 M 6	Sechskantmutter
25	71051	1	DIN 472 32x1,2	Sicherungsring
26	71122	2	DIN 7984 M4x10	Zylinderschraube
27	71161	3	DIN 7991 M4x25	Senkschraube
28	80921	4	DIN 7991 M5x10	Senkschraube
29	23396	3	DIN 7991 M6x16	Senkschraube
30	71225	3	DIN 7991 M6x30	Senkschraube
31	80358	2	DIN 912 M 3x10	Zylinderschraube
32	80359	1	DIN 912 M 5x8	Zylinderschraube
33	71117	1	DIN 913 M 4x10	Gewindestift
34	71110	2	DIN 934 M 3	Sechskantmutter
35	32642	2	DIN 934 M 4	Sechskantmutter
36	71043	1		Flansch Achsabschluss
37	71065	1		Gewindestab Schutzgehäuse
38	71048	4		Gewindestange Motor
39	71024	1		Grundgehäuse
40	71100	1		Haube Klemmbrett
41	71151	1		Schraube wird mit Sicherheitsbügel mitgeliefert
42	71129	1		Kondensator Motorstarter 230Volt
43	71130	1		Kondensator Betrieb 230Volt
44	71071	1		Drehzahlschalter
45	71055	1		Zahnkranz kpl.
46	71157	1		Kugellagerausgleichsscheibe
47	16515	2		Schwerlast-Rad
48	71220	1		Mitnehmer Scheibe
49	71022	1		Motordeckel
50	71042	1	DIN 439 M18x1,5	Mutter
51	71080	1		Papierisoscheibe-oben
52	71081	1		Papierisoscheibe-unten
53	71139	1		Platte für Klemme
54	71035	1	110x128x9	Radial-Wellendichtring
55	71067	1	12x20x5	Radial-Wellendichtring
56	71040	1	30x42x7	Radial-Wellendichtring
57	71138	1	32x52x6	Radial-Wellendichtring
58	54191	1	D 5	Schnorr-Sicherungsscheibe
59	71056	1		Schutz-Grundgehäuse
60	71057	1		Schutz-Motordeckel
61	71147	1	15x6	Schutzschlauch
62	71021	1		Schwungmasse
63	71047	1		Sprengring
64	71120	1		Typenschild Motor
65	71128	1		Klemmelement
66	60197	1		Warnschild W1A
67	71064	1		Wasseranschluss Aufnahmedorn
68	10908	3	DIN 7991 M6x16	Senkschraube

Zubehör

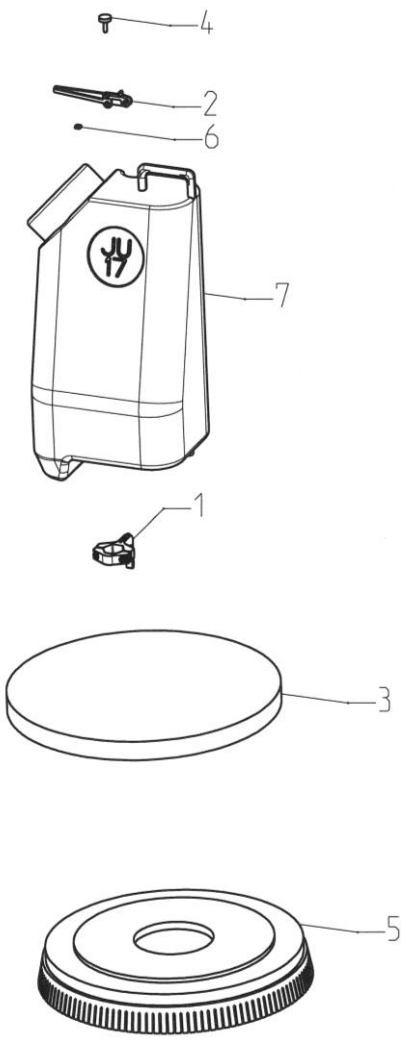

Pos.	Artikel	Stück		Bezeichnung
1	71290	1	Siehe Seite 14	Tankhalter unten
2	71168	1		Hebel für Tankventil
3	71155	1		Treibteller kpl
4	71186	1	DIN 653	Rändelschraube M5
5	71177	1		Scheuerbürste PPN 0,8 hart
6	71187	1	DIN 562	Vierkantmutter
7	71144	1		Wassertank

Ersatzteilbaugruppen

Art. Nr. 71194 Schraubenset Schalter

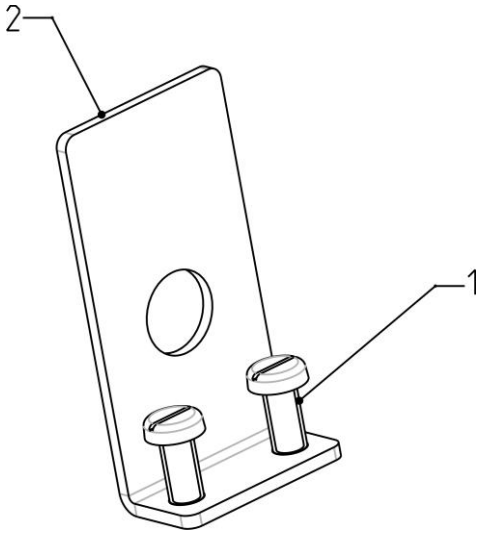

Pos.	Artikel	Stück		Bezeichnung
	71194			**Schraubenset Schalter bestehend aus:**
1	71113	2	KA50x10	PT-Schraube
2	71142	1		Winkel Schalter S

Art. Nr. 71193 Schraubenset Zugentlastung

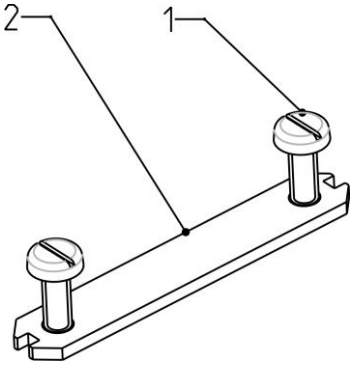

Pos.	Artikel	Stück		Bezeichnung
	71193			**Schraubenset Zugentlastung bestehend aus:**
1	71112	2	KA40x10	PT-Schraube
2	71089	1		Zugentlastung Kabel

Art. Nr. 71195 Schraubenset Erdung

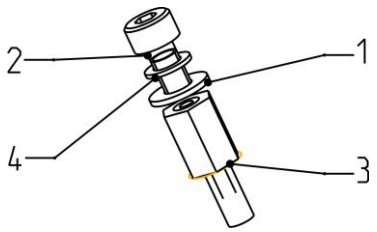

Pos.	Artikel	Stück		Bezeichnung
	71195			**Schraubenset Erdung bestehend aus:**
1	60562	1	DIN 125 4,3	Scheibe
2	53231	1	DIN 912 M 4x8	Zylinderschraube
3	71158	1	M4x10	Distanzbolzen
4	54195	1	D 4	Schnorr-Sicherungsscheibe

Art. Nr. 71210 Schutz-Grundgehäuse kpl.

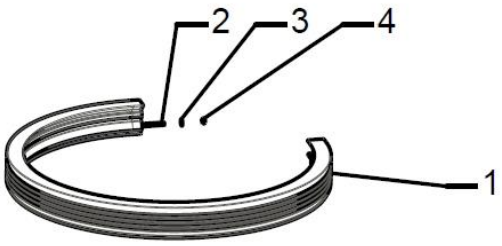

Pos.	Artikel	Stück		Bezeichnung
	71210			**Schutz-Grundgehäuse kpl. bestehend aus:**
1	71056	1		Schutz-Grundgehäuse
2	71065	1		Gewindestab Schutzgehäuse
3	60562	4	4,3	Scheibe
4	32642	2	M 4	Sechskantmutter

Deichselkopf-Sets

Art. Nr. 71300 Kopf-Set ohne Schalter montiert

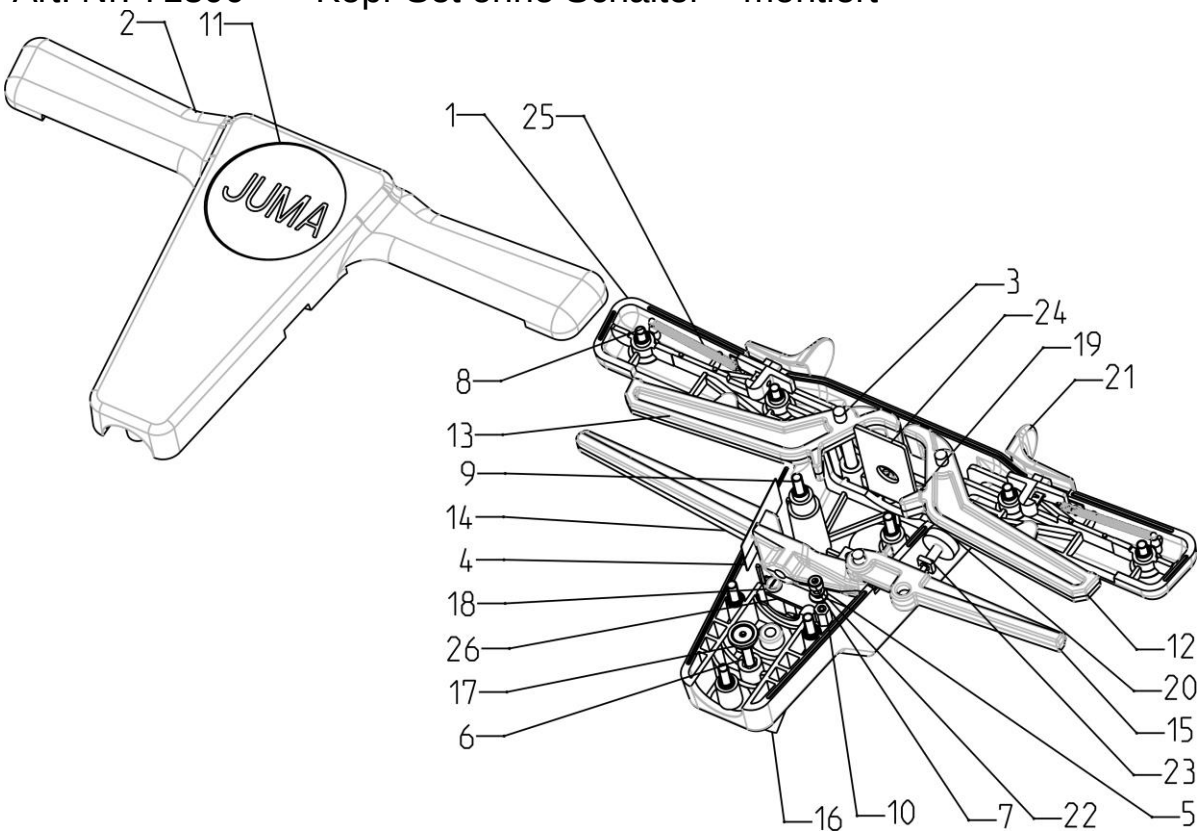

Pos.	Artikel	Stück		Bezeichnung
1	71073	1		Kopf Oberteil
2	71074	1		Kopf Unterteil
3	71085	3	DIN 6325 M6x60	Zylinderstift
4	71090	1		Dichtung Hebel Verstellung
5	54195	1	D 4	Schnorr-Sicherungsscheibe
6	71164	1	DIN 7991 M5x30	Senkschraube
7	53231	1	DIN 912 M 4x8	Zylinderschraube
8	71167	4	DIN 912 M 5x16	Zylinderschraube
9	71123	5	DIN 912 M 5x30	Zylinderschraube
10	71158	1	M4x10	Distanzbolzen
11	71118	1		Etikett rund 70 JUMA
12	71076	1		Hebel links
13	71077	1		Hebel rechts
14	71078	1		Hebel Verstellung
15	71168	1		Hebel für Tankventil
16	71093	1		Knickschutztülle
17	71097	1		Niederhalter Rohr
18	71112	2	KA40x10	PT-Schraube
19	71113	2	KA50x10	PT-Schraube
20	71186	1	DIN 653 M5x16	Rändelschraube
21	71075	2		Schieber Freigabe
22	60562	1	DIN 125 4,3	Scheibe
23	71187	1	DIN 562 M5	Vierkantmutter
24	71142	1		Winkel Schalter S
25	71086	2		Zugfeder
26	71089	1		Zugentlastung Kabel

Art. Nr. 71350 Kopf-Set Minimum ohne Schalter nicht montiert - wird in Einzelteilen geliefert

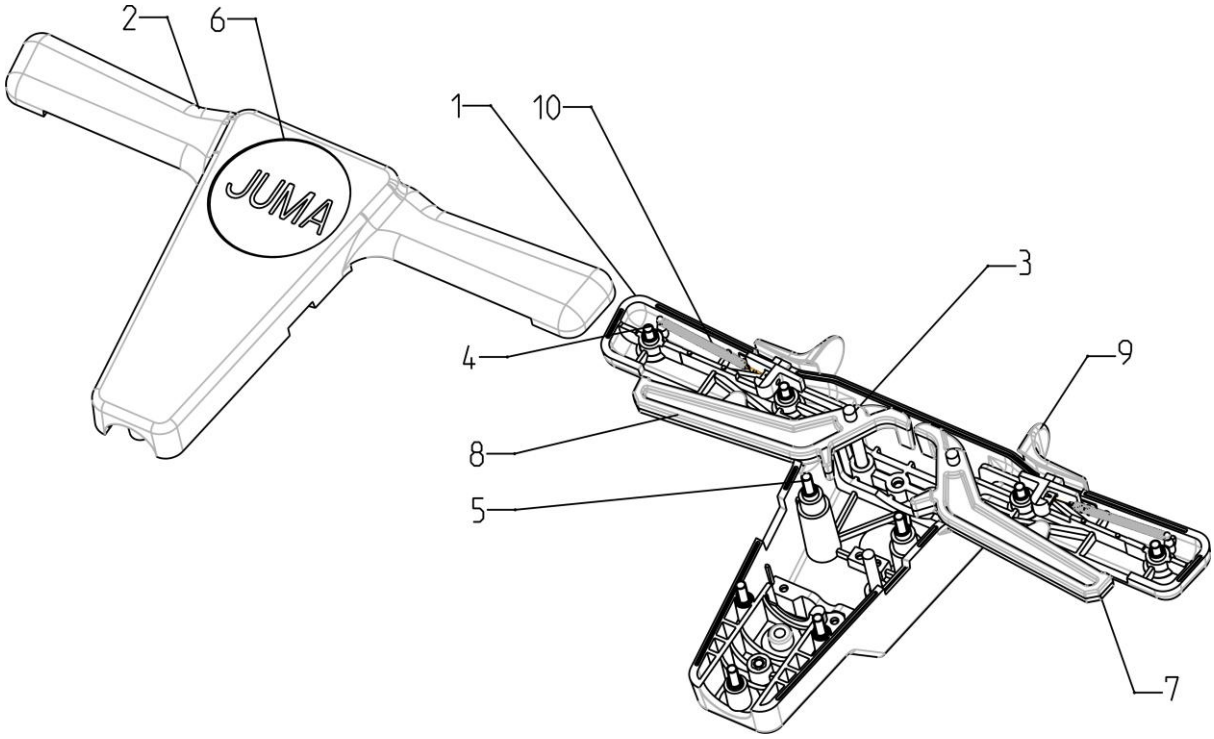

Pos.	Artikel	Stück		Bezeichnung
1	71073	1		Kopf Oberteil
2	71074	1		Kopf Unterteil
3	71085	3	DIN 6325 M6x60	Zylinderstift
4	71167	4	DIN 912 M 5x16	Zylinderschraube
5	71123	5	DIN 912 M 5x30	Zylinderschraube
6	71118	1		Etikett rund 70 JUMA
7	71076	1		Hebel links
8	71077	1		Hebel rechts
9	71075	2		Schieber Freigabe
10	71086	2		Zugfeder

Art. Nr. 71144 Wassertank

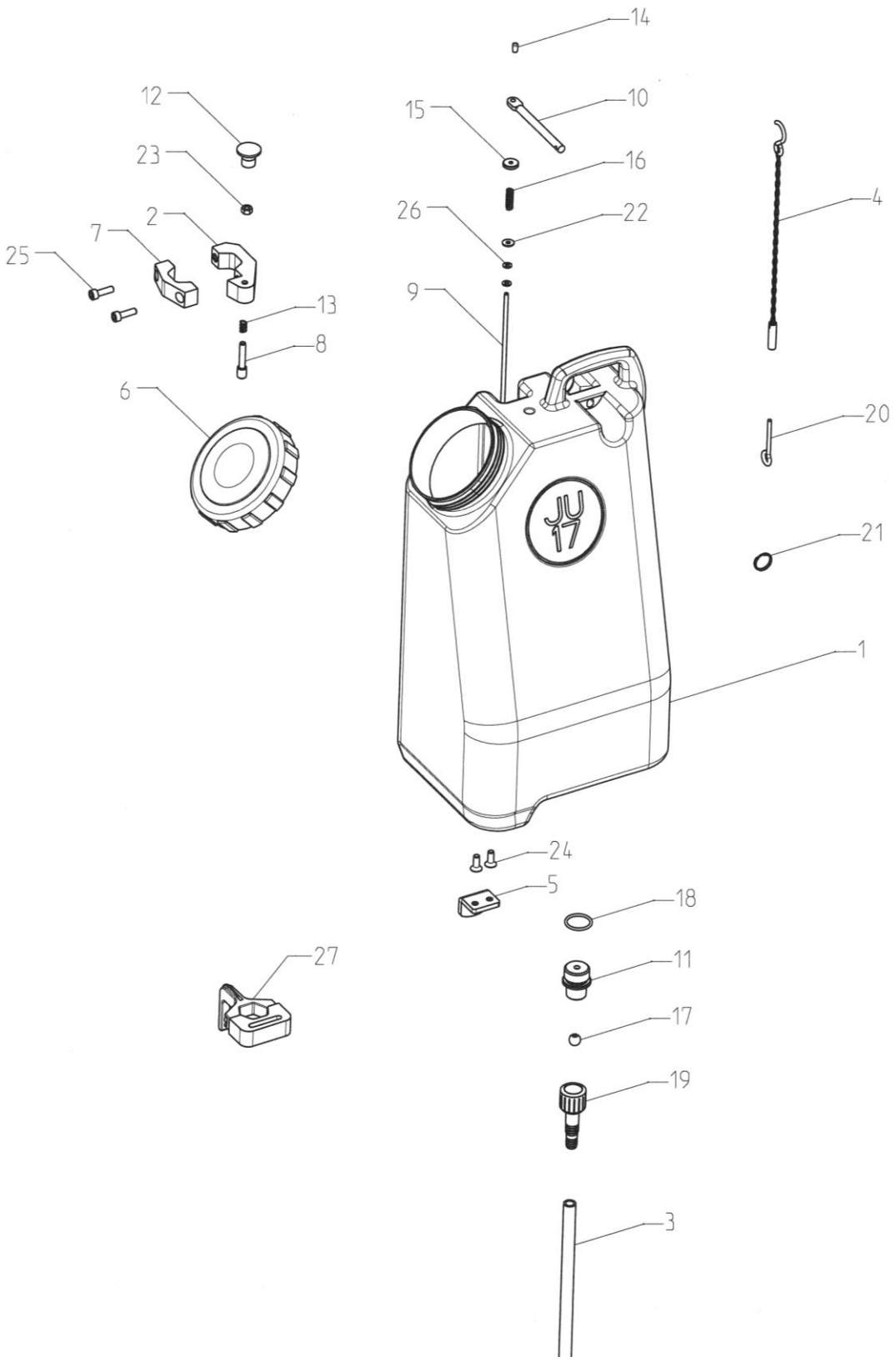

Pos	Art. Nr.	Stück		Bezeichnung
1	71144	1		Tank
2	71240	1		Stifthalter
3	71247	1		Schlauch
4	71280	1		Kette mit Haken
5	71249	1		Halter Tank
6	71285	1		Deckel
7	71239	1		Klemmbacken
8	71241	1		Rastbolzen
9	71243	1		Zugstange
10	71245	1		Stab mit Öse
11	71250	1		Verschluss
12	71269	1		Pilzgriff
13	71270	1		Druckfeder kurz
14	71271	1		Endkappe
15	71272	1		Rändelmutter
16	71273	1		Druckfeder lang
17	71274	1		Kugelknopf
18	71287	1	24 x 2.5	O-Ring
19	71276	1		Druckschlauchtülle
20	71282	1		Ringschraube
21	71283	1		Ring
22	20060	1	DIN 9021 Ø4.3 A2	Flache Scheibe Gross
23	18208	1	DIN 934 M6 A2	Mutter
24	10908	2	DIN 7991 M6x16 A2	Senkschraube mit Innensechskant
25	71206	2	DIN 912 M6x25 A2	Zylinderschraube mit Innensechskant
26	60562	2	DIN 125 Ø4,3 A2	Scheibe
27	71290	1	Siehe Seite 14	Tankhalter unten

Art. Nr. 71290 Tankhalter unten

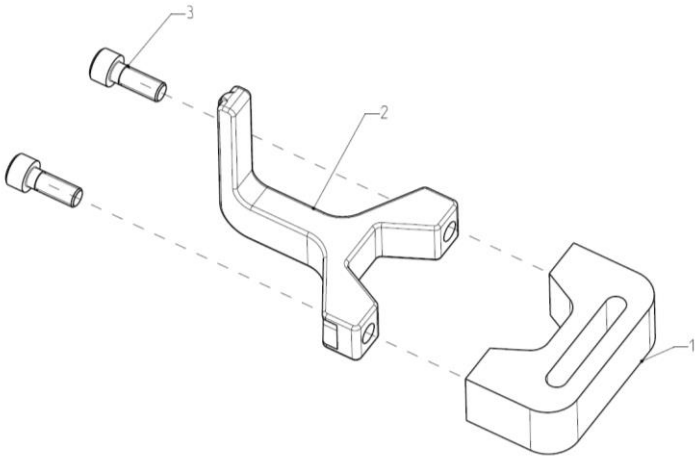

Pos	Art. Nr.	Stück		Bezeichnung
1	71238	1		Halter unten
2	71228	1		Kabelhalter Pride 3
3	20996	2	DIN 912 M6x16 verz.	Zylinderschraube mit Innensechskant

Schaltplan

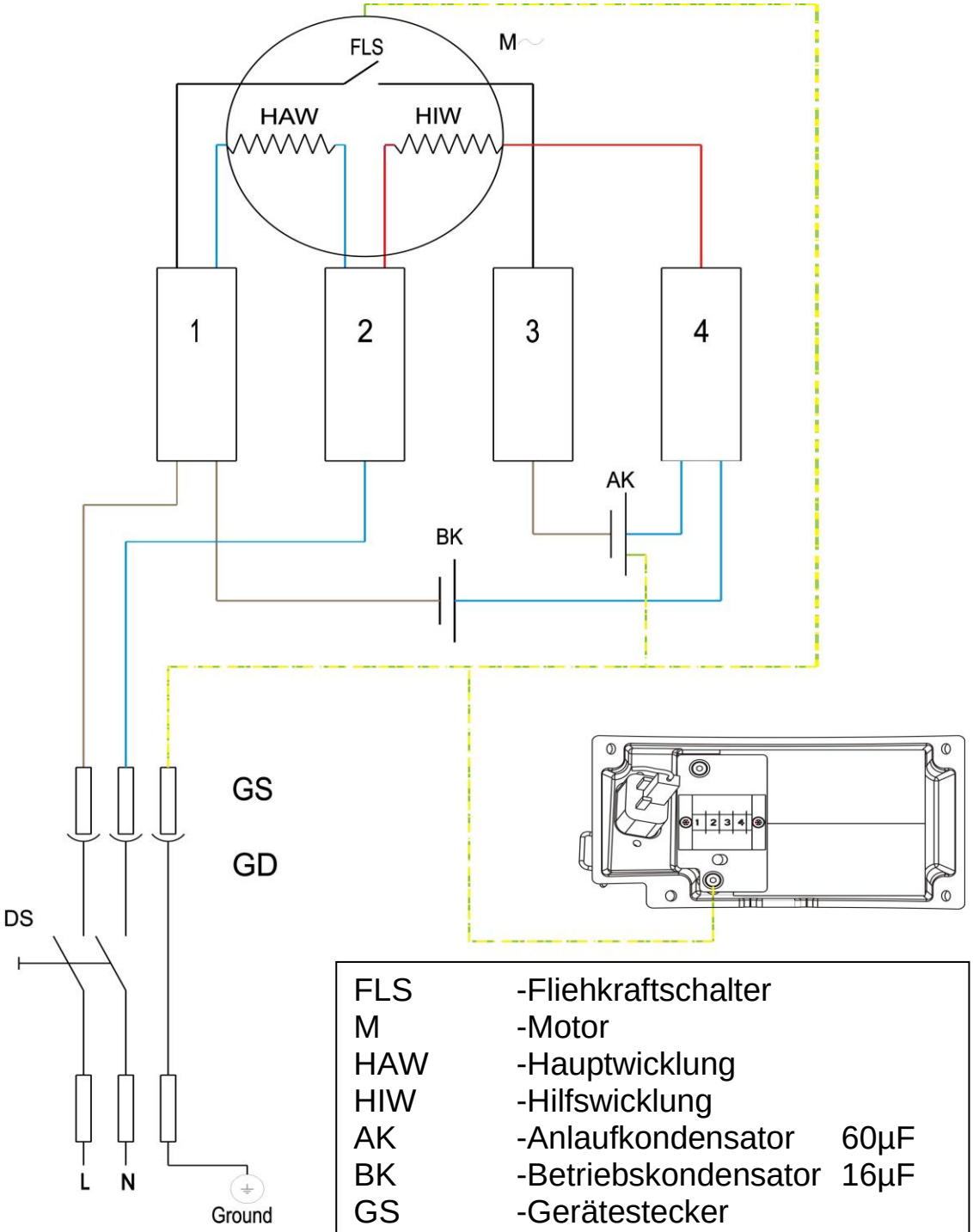

FLS	-Fliehkraftschalter	
M	-Motor	
HAW	-Hauptwicklung	
HIW	-Hilfswicklung	
AK	-Anlaufkondensator	60µF
BK	-Betriebskondensator	16µF
GS	-Gerätestecker	
GD	-Gerätedose	
DS	-Druckschalter	
L	-Leiter	
N	-Nulleiter	
Ground	-Schutzleiter	

Notizen: